Система котельного оборудования RAZ 77-150
Исполнение 3L (три линии Системы RAZ)

Основные характеристики:

Номинальная	мощность	– до 15 МВт
В том числе:	отопление	– до 15 МВт
	ГВС	– до 3 МВт
Топливо		– газ / дизель
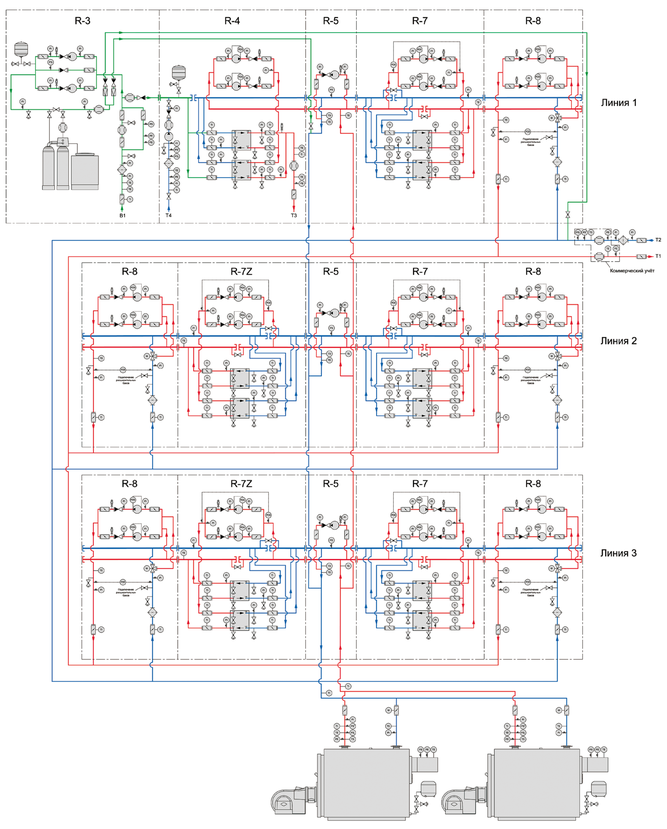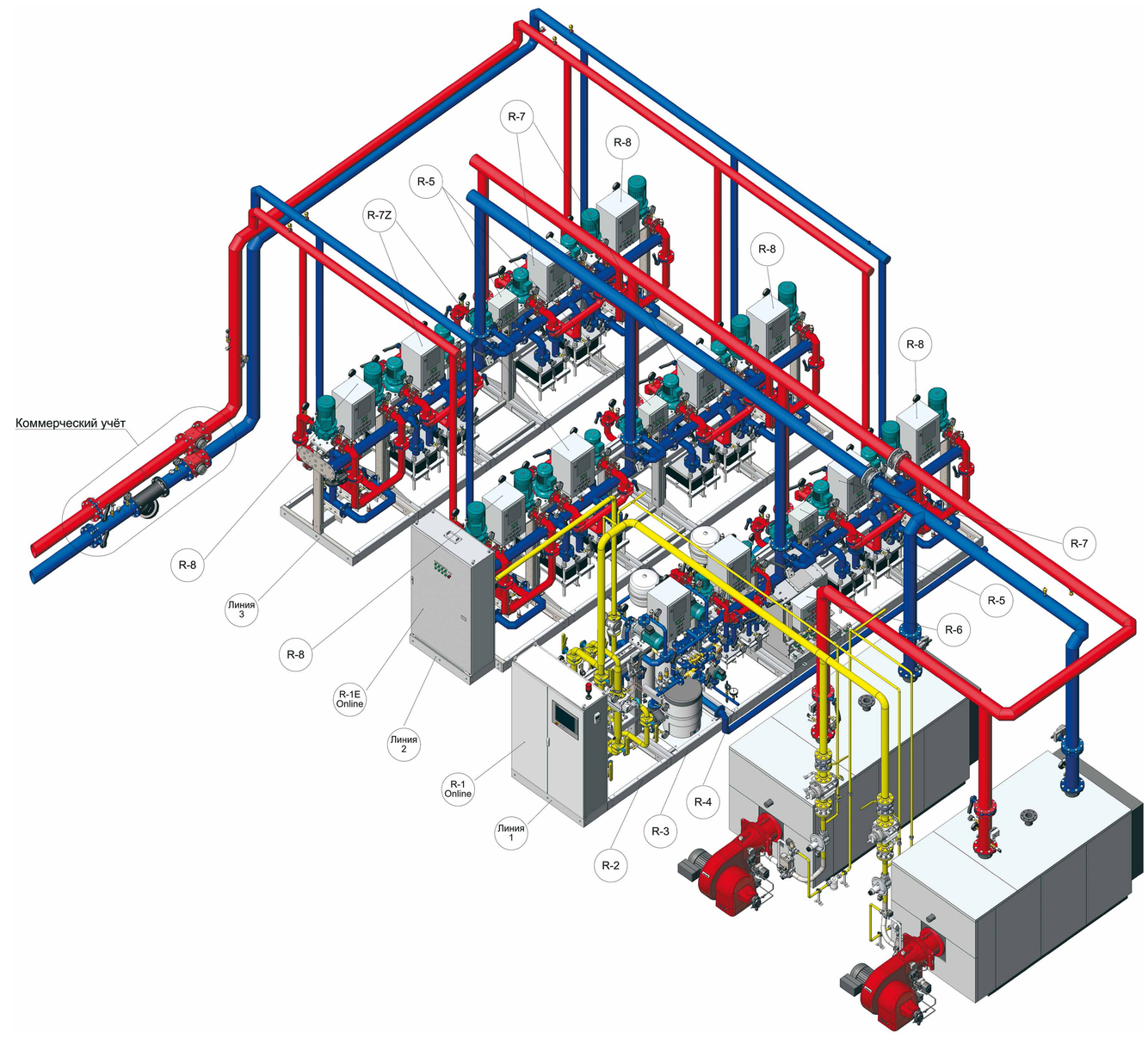
Тепловая схема