# Система котельного оборудования RAZ 18-120
# Исполнение 2L (две линии Системы RAZ)

## Основные характеристики:

| | | |
|---|---|---|
| Номинальная | мощность | – до 12 МВт |
| В том числе: | отопление | – до 12 МВт |
| | ГВС | – до 3 МВт |
| Топливо | | – газ / дизель |
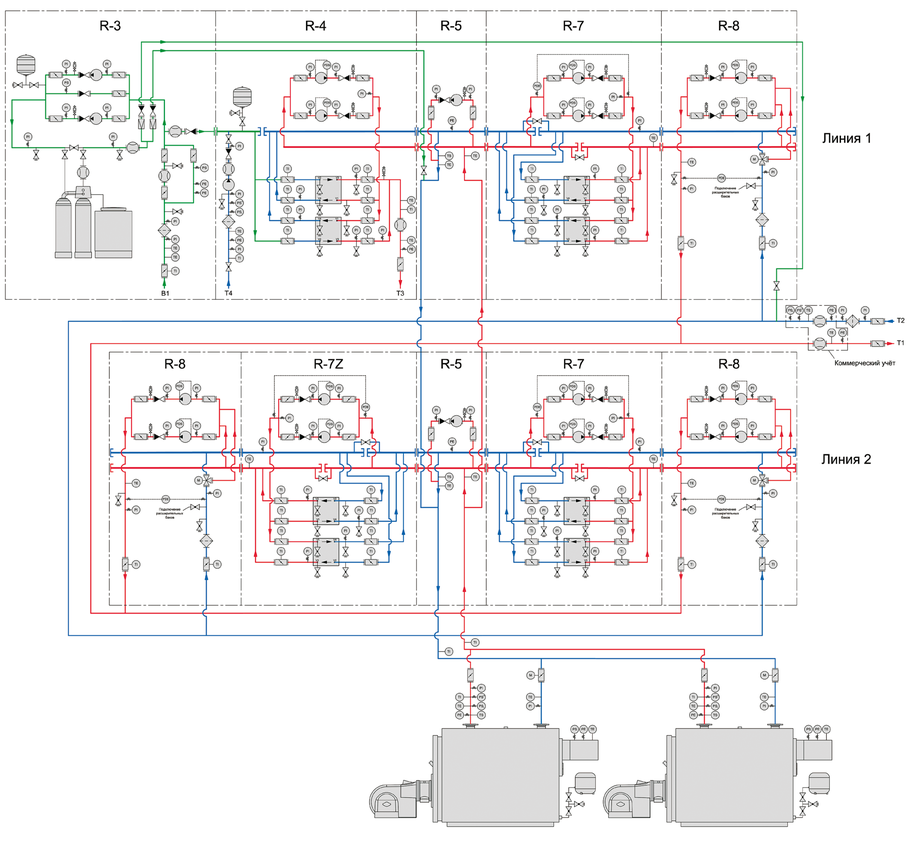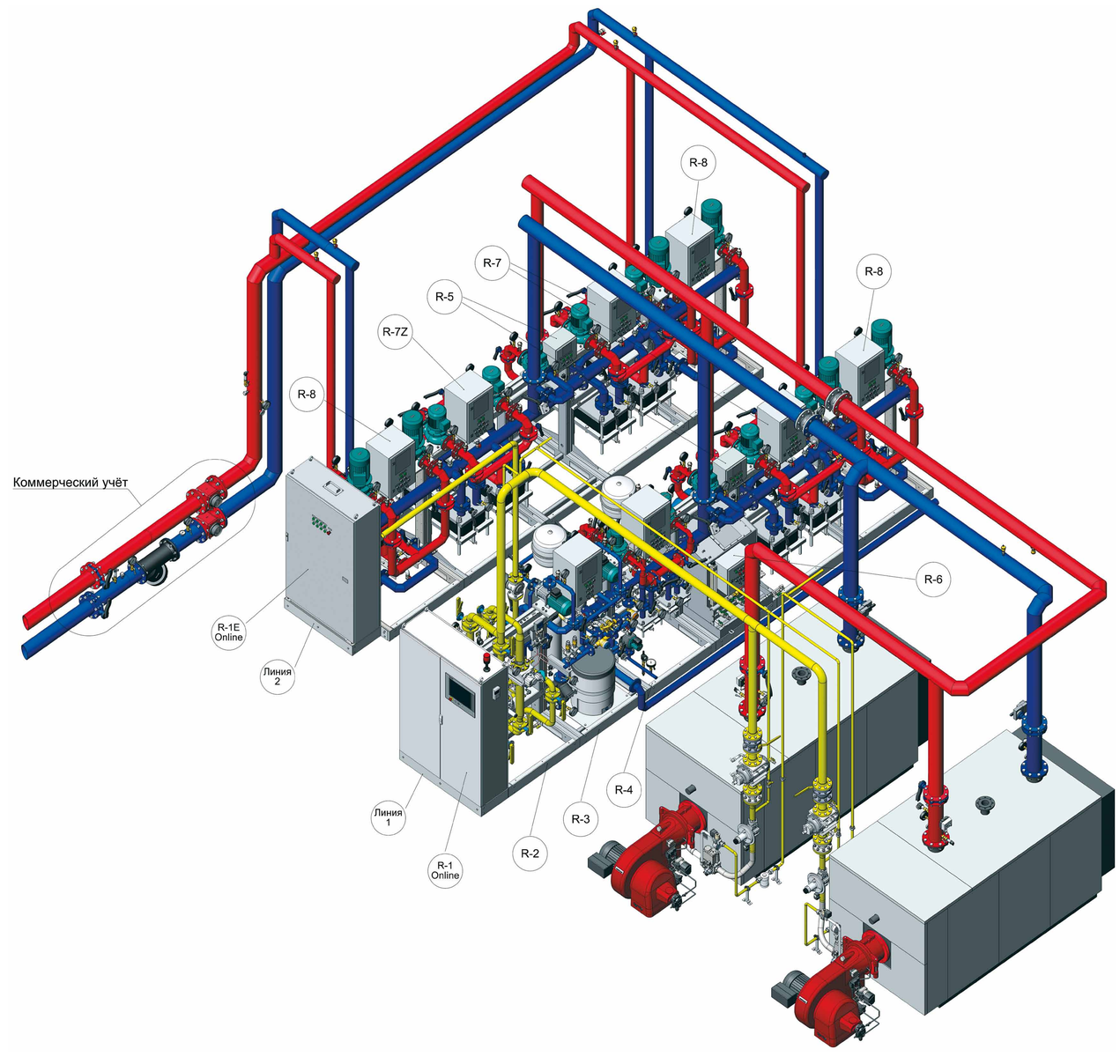
## Тепловая схема