R-6. Узел жидкотопливного оборудования

Состав Узла

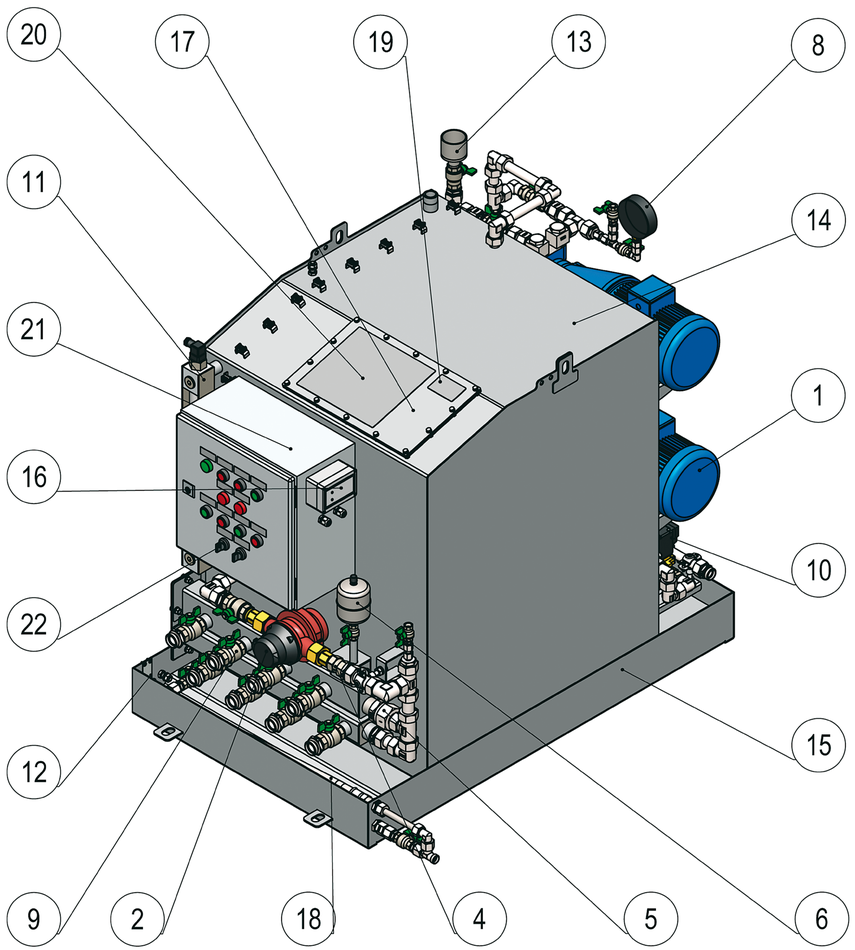

Общие данные

№ п/п	Наименование	Значение
1	Номинальный расход топлива	80–2000 л/ч
2	Номинальная электрическая мощность узла	0,18–1,1 кВт
3	Номинальный диаметр подключения топливопровода	3/8"–1"
4	Присоединения трубопроводов	Резьбовые соединения
5	Допустимая температура окружающей среды при эксплуатации и хранении	+ 5 ... + 40 °С
6	Максимальная рабочая температура среды	+ 40 °С
7	Допустимые перекачиваемые среды	Дизельное топливо (ГОСТ 305-2013)
8	Максимальное допустимое разрежение всасывания	0,6 бар
9	Объем топливного бака	0,46 м3 (0,76 $м^3$ в узле R-6.1)
10	Количество насосов	2 одинарных насоса
11	Резервирование насосов по производительности	100%
12	Регулирование оборотов насосов	Без регулирования
13	Частота вращения насосов	1400 об/мин
14	Электрическое подключение	Насосы – 3 ~ 400 В, 50 Гц
15	Класс защиты	IP 54
16	Размер шкафа управления	380x380x210мм
17	Напряжение питания шкафа управления	380 VAC, 50 Гц
18	Напряжение питания цепей датчиков	24 VDC
19	Напряжение питания цепей управления и внутреннего оборудования шкафа	220 VAC, 50 Гц
20	Мощность источника питания	24VDC 0,21 кВт

Топливная схема

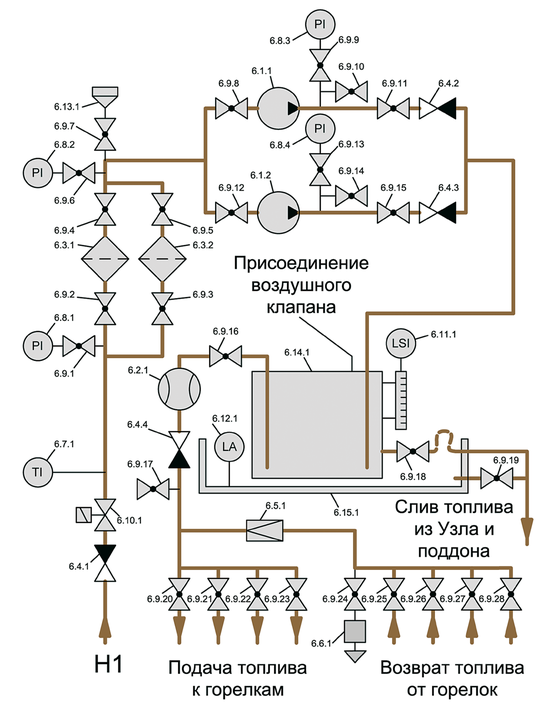

Спецификация оборудования

Поз.	Оборудование	Кол-во	Обозначение на изделии и топливной схеме
1	Насос жидкотопливный	2	Насос 6.1.1-2
2	Счётчик жидкотопливный	1	Счётчик 6.2.1
3	Фильтр сетчатый	2	Фильтр 6.3.1-2
4	Клапан обратный	4	Клапан обратный 6.4.1-4
5	Клапан редукционный	1	Клапан редукционный 6.5.1
6	Воздухоотводчик	1	Воздухоотводчик 6.6.1
7	Термометр (класс точности 2,5; диаметр 80 мм)	1	Термометр 6.7.1
8	Манометр (класс точности 2,5; диаметр 100 мм)	4	Манометр 6.8.1-4
9	Кран шаровой	28	Кран шаровой 6.9.1-28
10	Клапан электромагнитный	1	Клапан электромагнитный 6.10.1

Поз.	Оборудование	Кол-во	Обозначение на изделии и топливной схеме
11	Реле уровня	1	Реле уровня 6.11.1
12	Датчик протечки	1	Датчик протечки 6.12.1
13	Горловина для заполнения системы	1	Горловина 6.13.1
14	Топливный бак	1	Топливный бак 6.14.1
15	Поддон	1	Поддон 6.15.1
16	Прибор определения протечки	1	-
17	Крышка бака	1	-
18	Шланг гибкий	1	-
19	Маркировка Узла	1	-
20	Схема тепловая	1	-
21	Шкаф управления Узлом	1	-
22	Лампочки, кнопки, переключатели для управления и индикации работы узла	1	-