R-5. Узел оборудования подключения котлов

Состав Узла

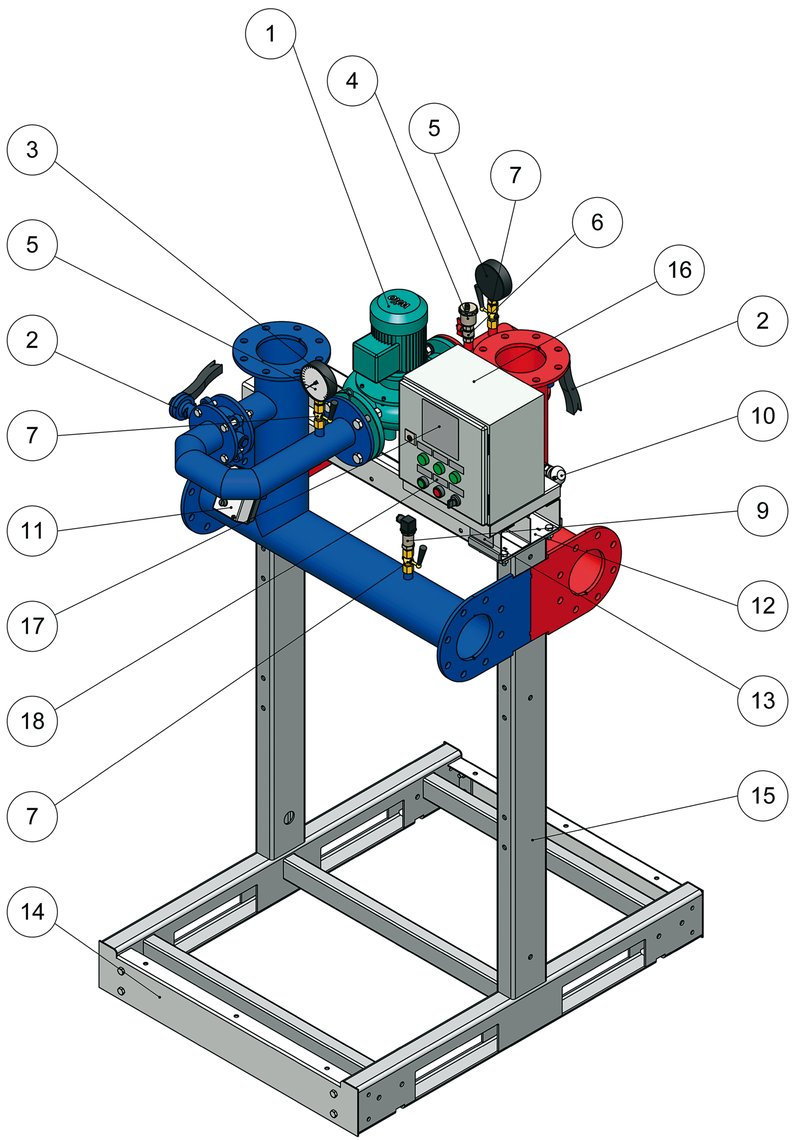

Общие данные

№ п/п	Наименование	Значение
1	Номинальная тепловая мощность Узла	100 – 6000 кВт
2	Номинальная электрическая мощность Узла	0,09– 2,2 кВт
3	Номинальный диаметр подключения котлов	DN 50 – DN 200
4	Присоединение для трубопроводов (ГОСТ 33259-2015)	Фланцы PN6 – коллекторы, арматура Фланцы PN16 – насосы
5	Максимальная рабочая температура перекачиваемой среды	+110 °С
6	Допустимая температура окружающей среды	+5…+40 °С
7	Максимальное допустимое рабочее давление	6 бар
8	Допустимые перекачиваемые среды	Вода Пропиленгликоль (до 40%)
9	Варианты установки Узла	На фундаменте с приямком На фундаменте без приямка На металлическом полу модульной котельной
10	Количество насосов	1 одинарный насос
11	Регулирование оборотов насоса	Без регулирования и частотное
12	Число оборотов насоса	Постоянное – 1450 об/мин или 2900 об/мин Переменное – при частотном регулировании
13	Электрическое подключение	Насос – 3~400 В, 50 Гц
14	Размер шкафа управления	300x300x210 мм; 400x300x210 мм
15	Класс защиты	IP 54
16	Напряжение питания шкафа управления	380 VAC, 50 Гц
17	Напряжение питания цепей датчиков	24 VDC
18	Напряжение питания цепей управления и внутреннего оборудования шкафа	220 VAC, 50 Гц
19	Мощность источника питания 24 VDC	0,21 кВт

Тепловая схема

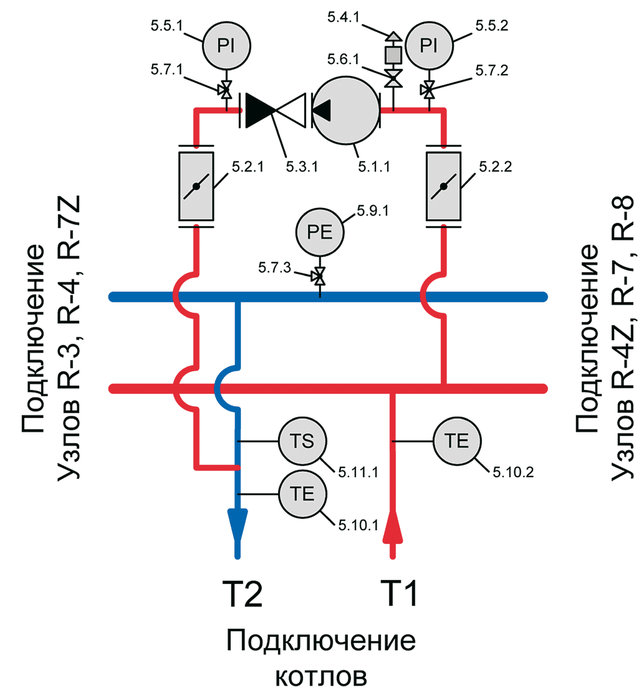

Спецификация оборудования

Поз.	Оборудование	Кол-во	Обозначение на изделии и тепловой схеме
1	Насос подмешивающий	1	Насос 5.1.1
2	Затвор дисковый	2	Затвор дисковый 5.2.1-2
3	Клапан обратный створчатый межфланцевый	1	Клапан обратный 5.3.1
4	Воздухоотводчик	1	Воздухоотводчик 5.4.1
5	Манометр (класс точности 2,5; диаметр 100 мм)	2	Манометр 5.5.1-2
6	Кран шаровой	1	Кран шаровой 5.6.1
7	Кран трёхходовой	3	Кран трёхходовой 5.7.1-3
8	Реле давления (или ниппель G1/2"" для подключения реле давления)	1	Реле давления 5.8.1
9	Датчик давления (или ниппель G1/2"" для подключения датчика давления)	1	Датчик давления 5.9.1

Поз.	Оборудование	Кол-во	Обозначение на изделии и тепловой схеме
10	Датчик температуры (или ниппель G1/2"" для подключения датчика температуры)	2	Датчик температуры 5.10.1-2
11	Термостат	1	Термостат 5.11.1
12	Канал для проводов и кабелей	1	-
13	Маркировка Узла	1	-
14	Лицевой профиль для формирования приямка в фундаменте	2	-
15	Каркас Узла	1	-
16	Шкаф управления Узлом	1	-
17	Схема тепловая	1	-
18	Лампочки, кнопки, переключатели для управления и индикации работы узла	1	-