рационал | КОТЕЛЬНЫЕ СИСТЕМЫ

R-3.5. Узел оборудования водоподготовки, подпитки, ГВС и обезжелезивания

Состав узла

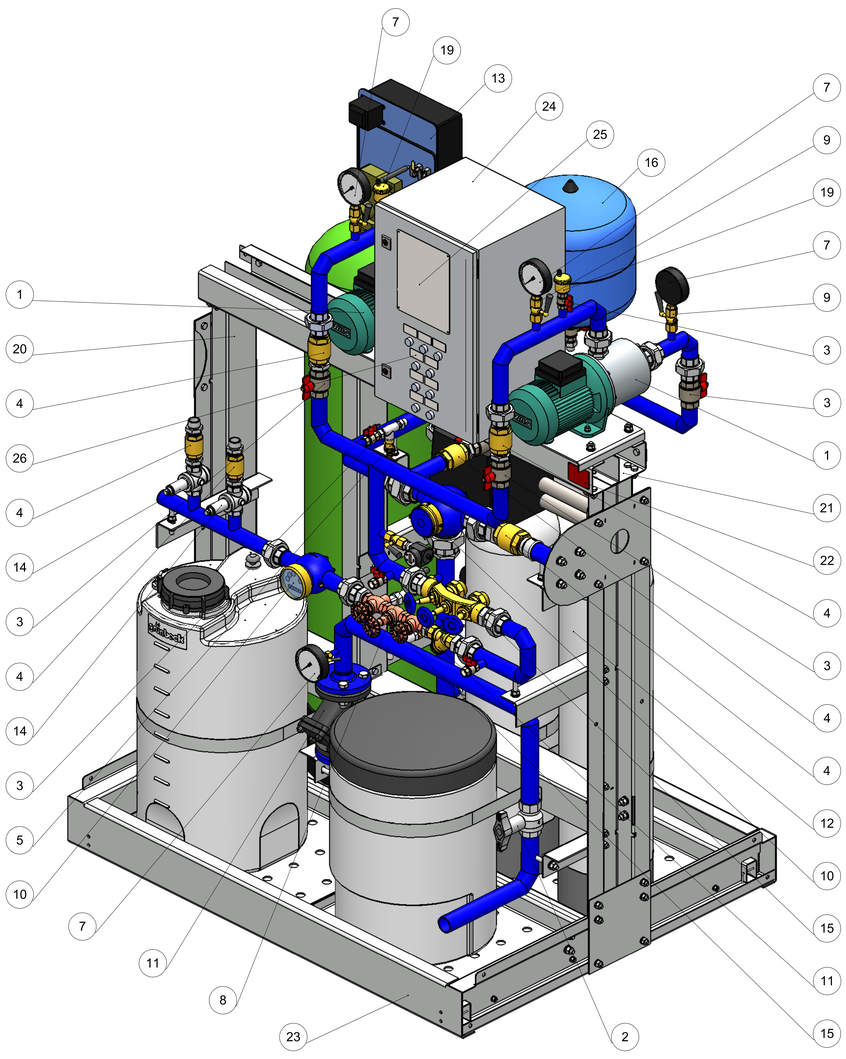

Общие данные

Поз.	Наименование	Характеристика
1	Номинальная электрическая мощность узла	0,25–1,5 кВт
2	Номинальный диаметр подключения холодной воды	25–65 мм
3	Присоединения трубопроводов (ГОСТ 12821–80)	Фланцы PN6 – трубопроводы Фланцы PN16 – насосы Резьбовые соединения — насосы и арматура
4	Допустимая температура окружающей среды при эксплуатации и хранении	+5 ... + 40 °С
5	Рабочая температура среды	до +30 °С
6	Максимальное допустимое рабочее давление	6 бар
7	Расход воды на подпитку	0,9–5 м³/ч
8	Варианты установки узла	в приямке фундамента без приямка на ровной поверхности
9	Количество насосов	2 одинарных насоса
10	Резервирование насосов по производительности	100 %
11	Регулирование оборотов насосов	Постоянное
12	Число оборотов насосов	1450 и 2900 об/мин
13	Электрическое подключение	Насосы – 3 ~ 400 В, 50 Гц
14	Класс защиты электрооборудования	IP 54
15	Размер шкафа управления (ВхШхГ)	600x380x350 мм
16	Напряжение питания шкафа управления	380 VAC, 50 Гц
17	Напряжение питания цепей датчиков	24 VDC
18	Напряжение питания цепей управления и внутреннего оборудования шкафа	220 VAC, 50 Гц
19	Мощность источника питания 24VDC	0,21 кВт

Тепловая схема

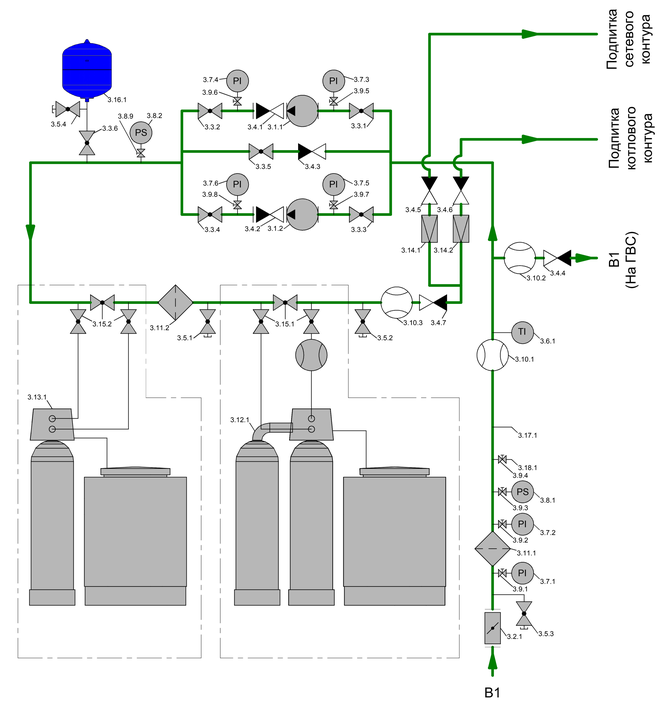

Спецификация оборудования

Поз.	Оборудование	Кол-во	Обозначение на изделии и тепловой схеме
1	Насос циркуляционный одноступенчатый	3	Насос 3.1.1-2
2	Затвор дисковый (кран шаровой)	1	Затвор дисковый 3.2.1
3	Кран шаровой	8	Кран шаровой 3.3.1-8
4	Клапан обратный	7	Клапан обратный 3.4.1-7
5	Кран шаровой для наполнения и опорожнения	4	Кран сливной 3.5.1-4
6	Термометр (класс точности 2,5; диаметр 63 мм)	1	Термометр 3.6.1
7	Манометр (класс точности 2,5; диаметр 100 мм)	6	Манометр 3.7.1-6
8	Реле давления	2	Реле давления 3.8.2
9	Кран 3-ходовой	9	Кран трёхходовой 3.9.1-9
10	Счетчик холодной воды (не входит в объём поставки)	3	Счётчик 3.10.1-3
11	Фильтр сетчатый	2	Фильтр 3.11.1-2
12	Установка умягчения	1	Установка умягчения 3.12.1

Поз.	Оборудование	Кол-во	Обозначение на изделии и тепловой схеме
13	Установка обезжелезивания	1	Установка обезжелезивания 3.13.1
14	Ограничитель давления	2	Ограничитель давления 3.14.1-2
15	Монтажный вентиль	2	Монтажный вентиль 3.15.1-2
16	Мембранный бак	1	Мембранный бак 3.16.1
17	Ниппель R1/4" для подключения датчика давления (датчик не входит в объём поставки узла)	2	3.16.1-2
18	Муфта G1/2" для подключения датчика температуры (датчик не входит в объём поставки узла)	1	3.17.1
19	Воздухоотводчик	2	Воздухоотводчик 3.19.1-2
20	Каркас узла	1	–
21	Канал для проводов и кабелей	1	–
22	Маркировка узла	1	–
23	Лицевой профиль для формирования приямка в фундаменте	2	–
24	Шкаф управления узлом	1	–
25	Схема тепломеханическая	1	–
26	Лампочки, кнопки, переключатели для управления и индикации работы узла	1	–